(H29)道南小学生大会(30-01-21実施)　小学６年生以下女子ﾀﾞﾌﾞﾙｽ

0001 中屋敷　ほのか(東山ＢＣ
　　館山　レナ　　)
0002 高田　陽花　　(七飯ジュニア
　　近藤　ティナ　　)

21-16
21-18　1　2
　　0

1，2位順位決定戦

(H29)道南小学生大会(30-01-21実施)　小学５年生以下女子ﾀﾞﾌﾞﾙｽ

0001 松宮　蓮夏　(東山ＢＣ
　　松本　久凜　)

0002 岩崎　希音　(七飯ジュニア
　　舩越　咲凪　)

0003 長田　心音　(大中山少年団
　　若井　陽花　)

0004 一戸　蓮菜　(大野ジュニア
　　山本　結愛　)

0005 菅野　愛華　(森少年団
　　加藤　乃愛　)

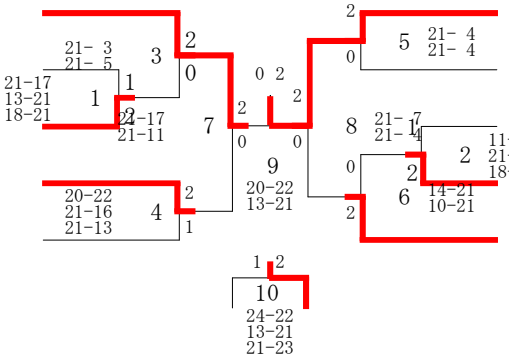

0006 平井　咲香　(森少年団
　　真浦　妃彩　)

0007 寺山　優梨　(大中山少年団
　　平野　亜弥菜　)

0008 矢尾　綾花　(大中山少年団
　　齊藤　茉由　)

0009 佐藤　春菜　(函館本通ジュニア
　　梅田　望花　)

0010 伏見　葉南美　(七飯ジュニア
　　大清水　愛夏　)

(H29)道南小学生大会(30-01-21実施)

小学４年生以下女子ﾀﾞﾌﾞﾙｽ

		松代 青山	内藤 千葉	長谷川 若井	順位	ﾏｯﾁ 得失	ｹﾞｰﾑ 得失	ﾎﾟｲﾝﾄ 得失
1	松 代　　萌 花 (大中山少年団　　) 青 山　　陽 菜 (大中山少年団　　)		1 2-0	3 2-0	1	2-0 100.	4-0 100.	84-33 71.79
2	内 藤　　彩 夏 (函館ベアーズ　　) 千 葉　　向 日 葵 (函館ベアーズ　　)	0-2		2 2-0	2	1-1 50.	2-2 50.	60-69 46.51
3	長 谷 川　　栞 奈 (大中山少年団　　) 若 井　　優 乙 (大中山少年団　　)	0-2	0-2		3	0-2 0.00	0-4 0.00	42-84 33.33

(H29)道南小学生大会(30-01-21実施)　小学３年生以下女子ﾀﾞﾌﾞﾙｽ

0001 西山　楓　　(大中山少年団
　　山下　凜奈　　)
0002 向井　陽愛　　(七飯ジュニア
　　中山　惺賀　　)

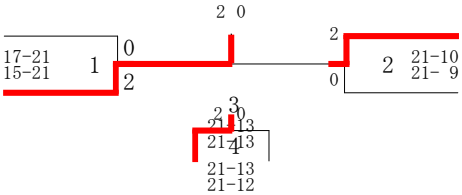

野崎　優衣　　(森少年団　　0003
　　辻原　夢羽　　)
上原　美咲　　(山の手ジュニア　　0004
　　新谷　梨緒　　)